Серия SPW 100

Описание изделия

Дифференциальные датчики давления жидкости SPW изготовлены по проверенной технологии с использованием новейших керамических материалов Они отличаются низкой чувствительностью к изменениям температуры и высокой стойкостью к экстремальным температурам.

Общая линейность сигнала, гистерезис и повторяемость – погрешность макс. ±1,25 % в соответствии со стандартом DIN EN 60770-1.

Поставляется в комплекте с монтажным кронштейном, винтами и гнездовым соединителем с уплотнением.

Особенности

- Керамический датчик
- Чувствительность к сверхнизким температурам
- Высокая сопротивляемость экстремальным температурам
- Отсутствует механическая утечка
- Наличие моделей с ЖК-дисплеем
- Подходит для жидкостей и нейтральных газов

Поставляемые изделия

Номер по каталогу	Номер модели	ЖК-дисплей	Перепад давления	Допустимая перегрузка на одной стороне	
				P1 макс.	P2 макс.
6552047000	SPW100	Нет	от 0 до 0,5 бар	3 бар	3 бар
6552059000	SPW100-D	Да	от 0 до 0,5 бар	3 бар	3 бар
6552048000	SPW102	Нет	от 0 до 1,0 бар	5 бар	5 бар
6552060000	SPW102-D	Да	от 0 до 1,0 бар	5 бар	5 бар
6552049000	SPW104	Нет	от 0 до 1,6 бар	12 бар	12 бар
6552061000	SPW104-D	Да	от 0 до 1,6 бар	12 бар	12 бар
6552050000	SPW106	Нет	от 0 до 2,5 бар	12 бар	12 бар
6552062000	SPW106-D	Да	от 0 до 2,5 бар	12 бар	12 бар
6552051000	SPW108	Нет	от 0 до 4,0 бар	12 бар	12 бар
6552063000	SPW108-D	Да	от 0 до 4,0 бар	12 бар	12 бар
6552052000	SPW110	Нет	от 0 до 6,0 бар	12 бар	12 бар
6552064000	SPW110-D	Да	от 0 до 6,0 бар	12 бар	12 бар
6552053000	SPW112	Нет	от 0 до 10 бар	20 бар	20 бар
6552065000	SPW112-D	Да	от 0 до 10 бар	20 бар	20 бар
6552054000	SPW114	Нет	от 0 до 16 бар	32 бар	32 бар

Технические характеристики

Входное напряжение	18...33 В пост. тока; 24 В пер. тока ±15 %
Выход	0...10 В пост. тока, 3-проводной кабель
Нагрузка	>10 кОм
Потребляемый ток	<5 мА
Вспомогательная заглушка	DIN EN 175301-803-A
Соединение трубопроводов	Латунь (CuZn) никелированная для наружного трубного диаметра 8 мм
Корпус	Нержавеющая сталь 1.4305
Степень защиты	IP65 (с уплотнением)
Среда	Жидкость и нейтральные газы
Материал уплотнения	Фторкаучук FPM

Размеры (мм)

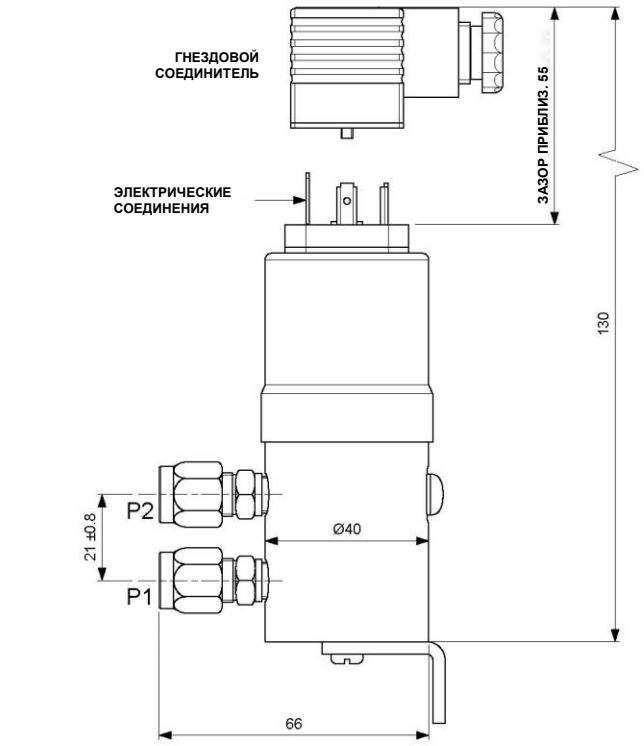

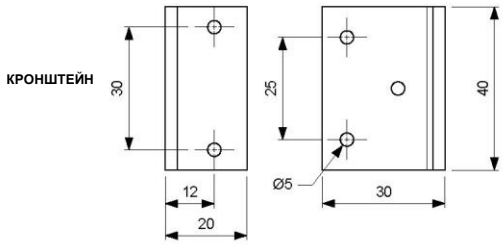

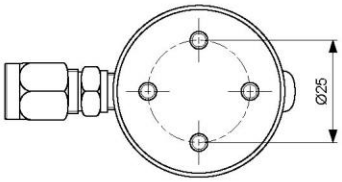

ЛАТУНЬ (CuZn) НИКЕЛИРОВАННАЯ	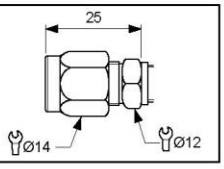
ВИНТОВОЙ ФИТИНГ ДЛЯ ТРУБ НАРУЖН. Ø8	

ЖК-дисплей (мм)

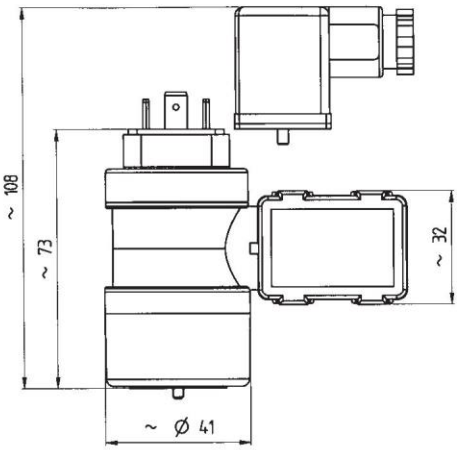

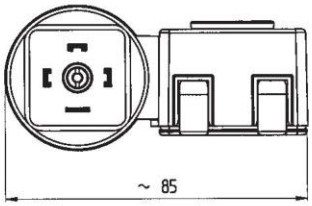

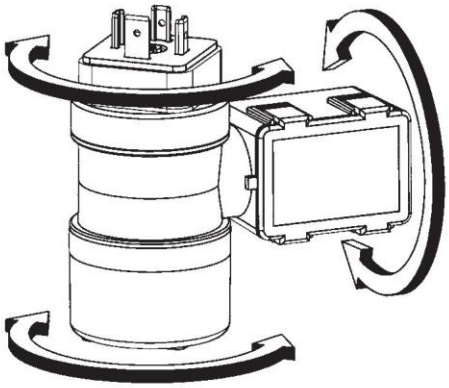

ПРИМЕЧАНИЕ

- Данное изделие не предназначено для применения в системах жизнеобеспечения или обеспечения безопасности.
- Не допускается установка данного изделия в опасных местах или местах с ограничением доступа.
- Перед установкой данного изделия внимательно прочитайте инструкции, указанные в данном документе.
- Перед выполнением любых работ с оборудованием должны быть выключены все его источники питания.
- Ответственность за соответствие всем требованиям действующих нормативных документов возлагается на установщика оборудования.

Компания Schneider Electric не несет ответственности за последствия, возникающие в результате использования данного материала.

Schneider Electric
127018, Москва, ул. Двинцев, 12/1, здание «А»,
тел.: +7 495 777 99 90,
Факс: +7 495 777 99 92
www.schneider-electric.ru

© 2015 Schneider Electric. Все права защищены.